ВЕРТИКАЛЕН РАЗРЕЗ

М1:25

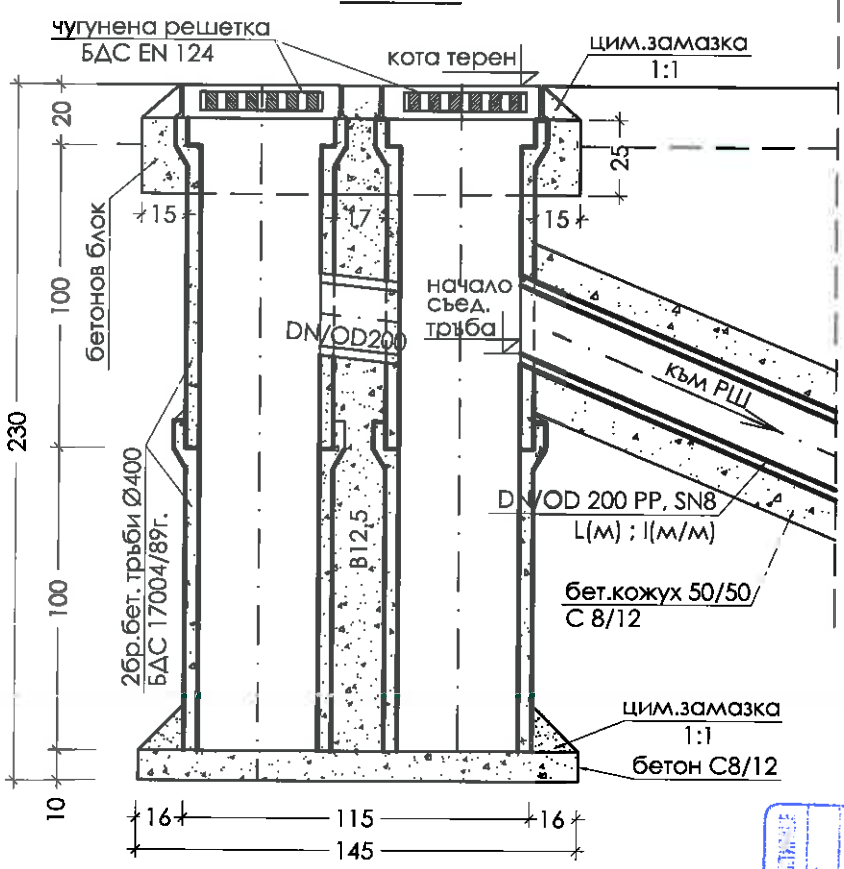

ПЛАН

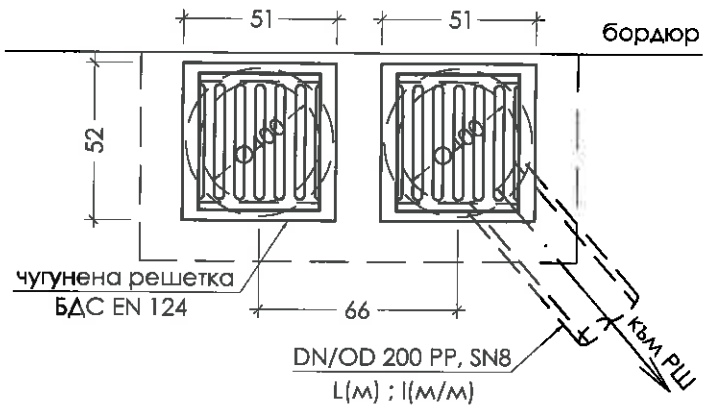

КАМАРА НА ИНЖЕНЕРИТЕ В БЪЛГАРИЯ
ПЪЛНА ПРОЕКТАНТСКА ПРАВОСПОСОБНОСТ
Регистрационен № 1320
ПЕТЪР ЛИЛИЯ ПЕТРОВА
Подпис
ВАЛИДНО УДОСТОВЕРЕНИЕ
Специалност: ГС
Част на проекта: по удостоверение за ПДП

Софийска вода	ВЪЗЛОЖИТЕЛ	Столична община чрез концесионер "Софийска вода" АД	
	ОБЕКТ	Реконструкция на съществуваща улична канализация по ул."Св. св. Кирил и Методий", в участъка от бул."Христо Ботев" до ул."Братя Миладинови", СО - район Възраждане	част: КАНАЛИЗАЦИЯ фаза: РП дата: 2017г. М: 1:25
	ЧЕРТЕЖ	Детайл на двоен двуставен уличен отток	лист: 8/11
	ПРОЕКТАНТИ		
	Р-Л ОТДЕЛ	инж. А. ГАРАГУШКОВА	
	ВОД. ПРОЕКТАНТ	инж. И. ВАНКОВ	
	ПРОЕКТАНТ	инж. М. МИТЕВА	
	ПРОЕКТАНТ		
	ВЪЗЛОЖИТЕЛ	инж. Г. ПЕТКОВА	

София 1715
ж.к. Младост 4
Бизнес Парк София
сграда 2А
тел: (+359 2) 812 24 53
факс: (+359 2) 812 24 52
www.sofiyskavoda.bg

"Софийска вода" АД
София
ПРОЕКТИРАНЕ

Напречен разрез

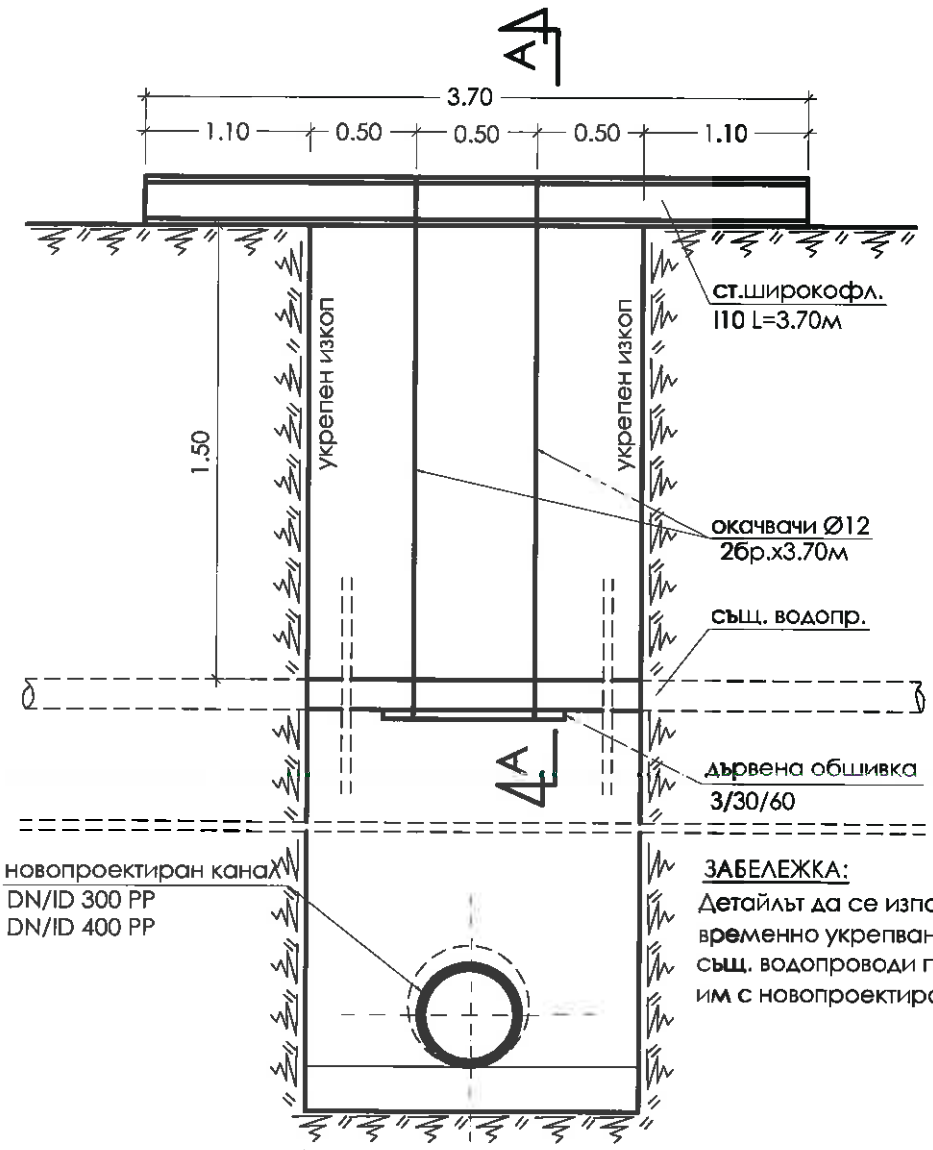

Разрез А-А

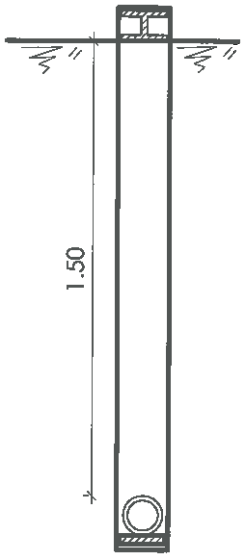

ЗАБЕЛЕЖКА:
Детайлът да се използва за временно укрепване на същ. водопроводи при пресичането им с новопроектирания канал.

КАМАРА НА ИНЖЕНЕРИТЕ В ИНВЕСТИЦИОННОТО ПРОЕКТИРАНЕ
ПЪЛНА ПРОЕКТАНТСКА ПРАВОСПОСОБНОСТ
Регистрационен № 13399
Секция: ВС
Части на проекта: по удостоверения за ППП
инж. МАРИЯ ПЕТРОВА МИТЕВА
Подпис:
ВАЖИ С ВАЛИДНО УДОСТОВЕРЕНИЕ ЗА ПЪЛНА ПРАВОСПОСОБНОСТ ПРЕЗ ТЕКУЩАТА ГОДИНА

Софийска вода	ВЪЗЛОЖИТЕЛ	Столична община чрез концесионер "Софийска вода" АД	
	ОБЕКТ	Реконструкция на съществуваща улична канализация по ул."Св. св. Кирил и Методий", в участъка от бул."Христо Ботев" до ул."Братя Миладинови", СО - район Възраждане	част: КАНАЛИЗАЦИЯ фаза: РП дата: 2017г. М: 1:25
	ЧЕРТЕЖ	Детайл на временно укрепване на съществуващ водопровод	лист: 9/11
	ПРОЕКТАНТИ		
	Р-Л ОТДЕЛ	инж. А. ГАРАГУШКОВА	
	ВОД. ПРОЕКТАНТ	инж. И. ВАНКОВ	
	ПРОЕКТАНТ	инж. М. МИТЕВА	
	ПРОЕКТАНТ		
	ВЪЗЛОЖИТЕЛ	инж. Г. ПЕТКОВА	

София 1715
ж.к. Младост 4
Бизнес Парк София
сграда 2А
тел: (+359 2) 812 24 53
факс: (+359 2) 812 24 52
www.sofiyskavoda.bg

Напречен разрез

Разрез А-А

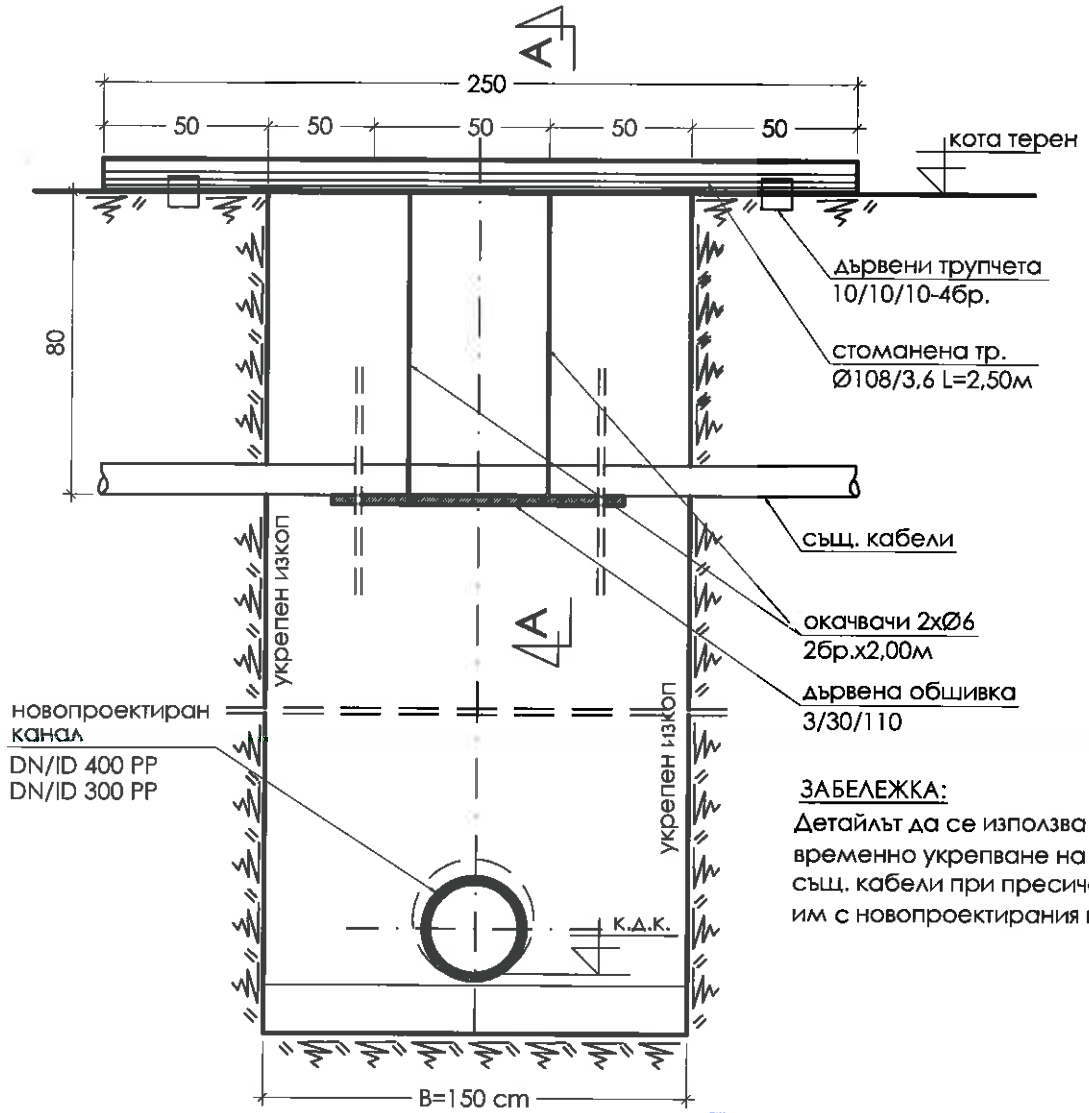

ЗАБЕЛЕЖКА:
Детайлът да се използва за временно укрепване на сущ. кабели при пресичането им с новопроектирания канал.

КАМАРА НА ИНЖЕНЕРИТЕ В ИНВЕСТИЦИОННОТО ПРОЕКТИРАНЕ
ПЪЛНА ПРОЕКТАНТСКА ПРАВОСПОСОБНОСТ
Регистрационен № 13899
инж. МАРИЯ ПЕТРОВА МИТЕВА
Подпис: .....
ВАЖИ С ВАЛИДНО УДОСТОВЕРЕНИЕ ЗА ПЛП ЗА ТЕКУЩАТА ГОДИНА
Секция: ВС
Части на проекта: по удостоверение за ПЛП

Софийска вода	ВЪЗЛОЖИТЕЛ	Столична община чрез концесионер "Софийска вода" АД	
	ОБЕКТ	Реконструкция на съществуваща улична канализация по ул."Св. св. Кирил и Методий", в участъка от бул."Христо Ботев" до ул."Братя Миладинови", СО - район Възраждане	част: КАНАЛИЗАЦИЯ фаза: РП дата: 2017г. М: 1:25
	ЧЕРТЕЖ	Детайл за временно укрепване на сущ. кабели	лист: 10/11
	ПРОЕКТАНТИ		
	Р-Л ОТДЕЛ	инж. А. ГАРАГУШКОВА	
	ВОД. ПРОЕКТАНТ	инж. И. ВАНКОВ	
	ПРОЕКТАНТ	инж. М. МИТЕВА	
	ПРОЕКТАНТ		
	ВЪЗЛОЖИТЕЛ	инж. Г. ПЕТКОВА	

"Софийска вода" АД София ПРОЕКТИРАНЕ

София 1715
ж.к. Младост 4
Бизнес Парк София
сграда 2А
тел: (+359 2) 812 24 53
факс: (+359 2) 812 24 52
www.sofiyskavoda.bg

Напречен разрез

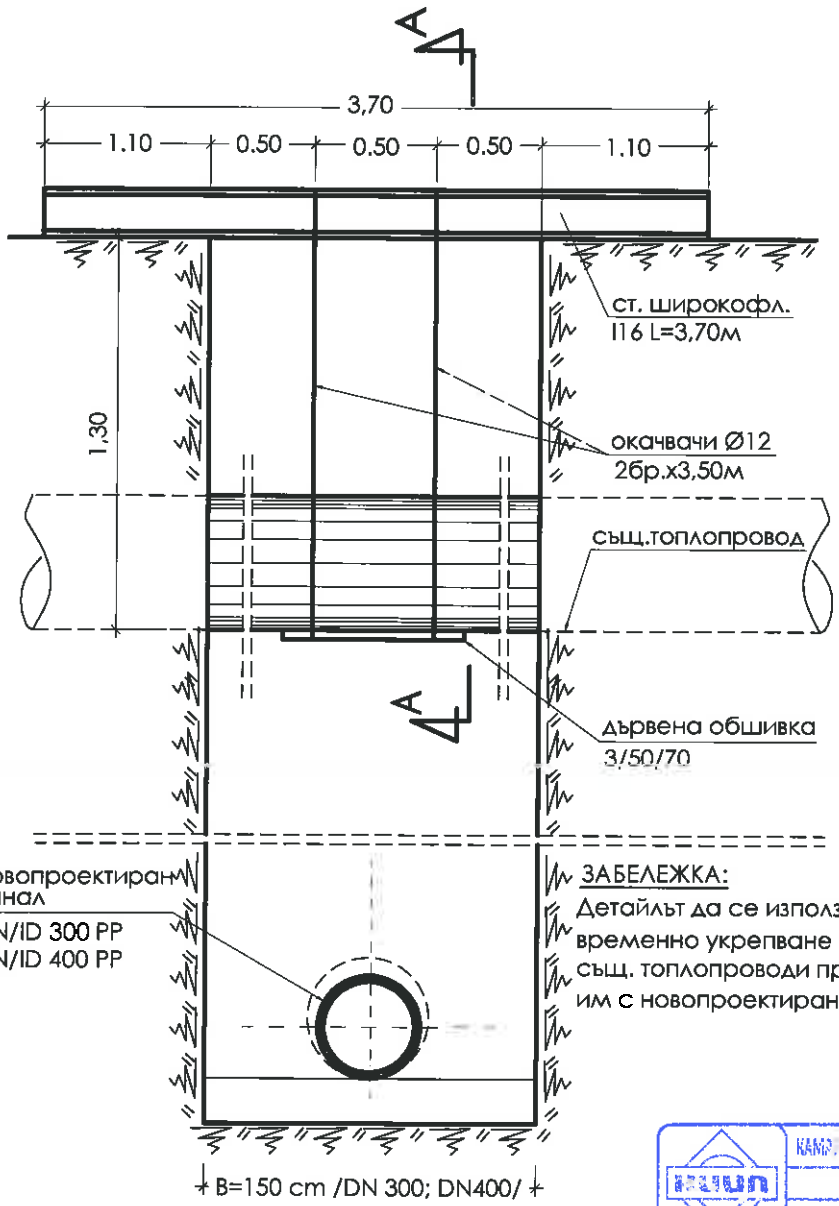

Разрез А-А

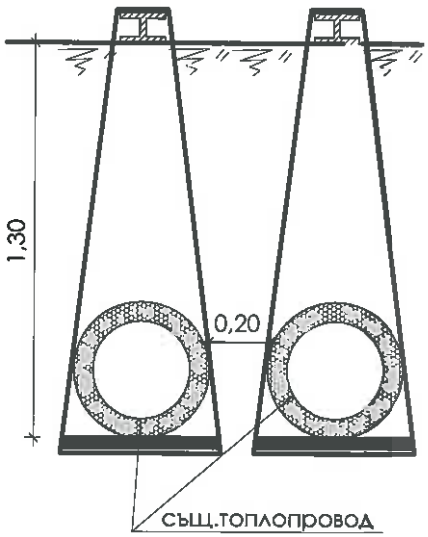

ЗАБЕЛЕЖКА:
Детайлът да се използва за временно укрепване на същ. топлопроводи при пресичането им с новопроектирания канал.

КАМАРА НА ИНЖЕНЕРИТЕ В ИНВЕСТИЦИОННОТО ПРОЕКТИРАНЕ
ПЪЛНА ПРОЕКТАНТСКА ПРАВОСПОСОБНОСТ
Регистрационен № 13899
инж. МАРИЯ ПЕТРОВА МИТЕВА
Подпис: .....
Секция: ЗС
Части на проекта: по удостоверение за ПЛП
Валиден е само заедно с валидно удостоверение за ПЛП за текущата година

Софийска вода	ВЪЗЛОЖИТЕЛ	Столична община чрез концесионер "Софийска вода" АД	
	ОБЕКТ	Реконструкция на съществуваща улична канализация по ул."Св. св. Кирил и Методий", в участъка от бул."Христо Ботев" до ул."Братя Миладинови", СО - район Възраждане	част: КАНАЛИЗАЦИЯ фаза: РП дата: 2017г. М: 1:25
	ЧЕРТЕЖ	Детайл на временно укрепване на същ. топлопровод	лист: 11/11
	ПРОЕКТАНТИ		
	Р-Л ОТДЕЛ	инж. А. ГАРАГУШКОВА	
	ВОД. ПРОЕКТАНТ	инж. И. ВАНКОВ	
	ПРОЕКТАНТ	инж. М. МИТЕВА	
	ПРОЕКТАНТ		
	ВЪЗЛОЖИТЕЛ	инж. Г. ПЕТКОВА	

"Софийска вода" АД София ПРОЕКТИРАНЕ

София 1715
ж.к. Младост 4
Бизнес Парк София
сграда 2А
тел: (+359 2) 812 24 53
факс: (+359 2) 812 24 52
www.sofiyskavoda.bg