ДЕТАЙЛ НА ЕДИНИЧЕН УЛИЧЕН ОТТОК
М1:25

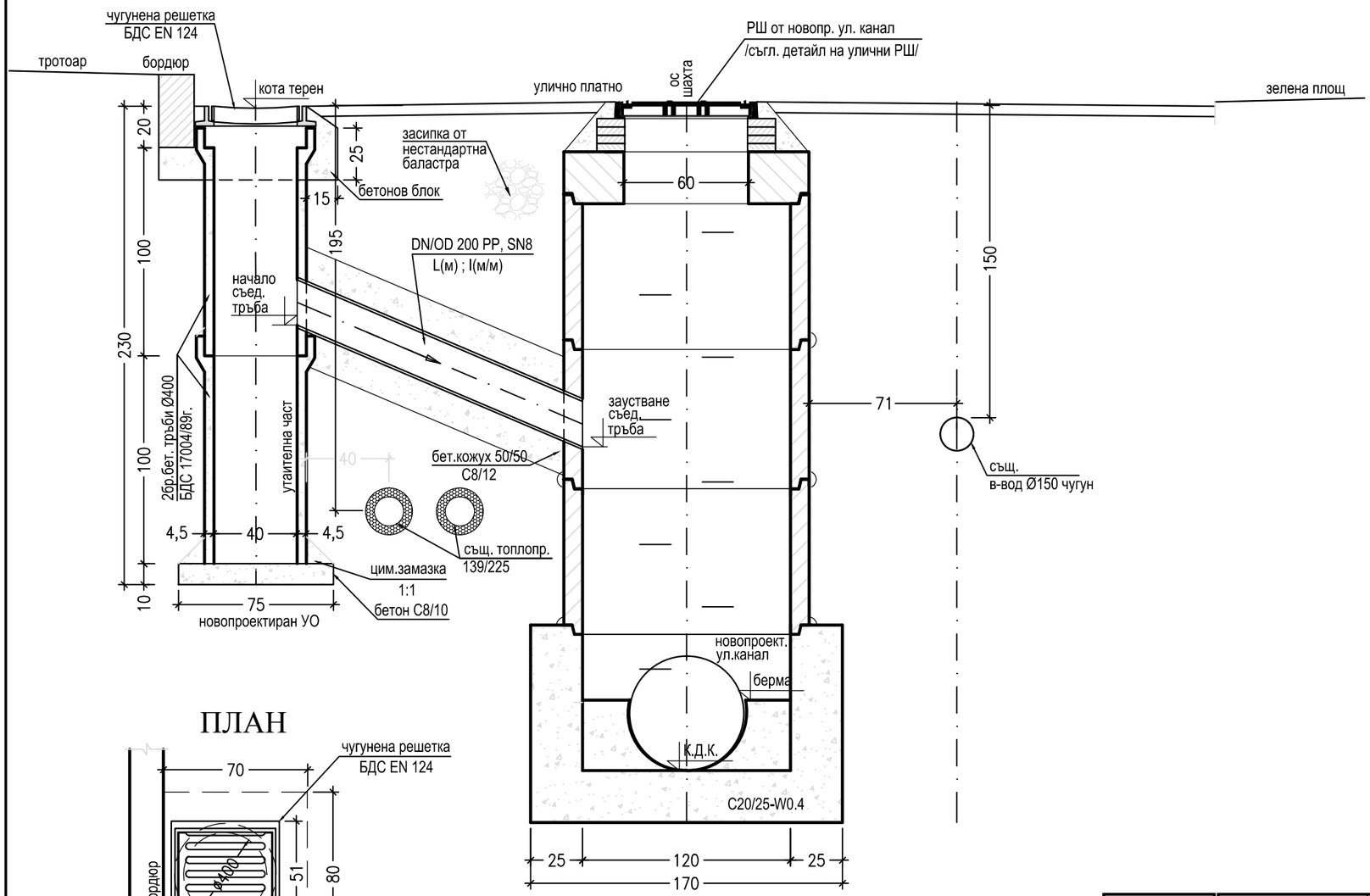

НАПРЕЧЕН РАЗРЕЗ ПРЕЗ СЪЕДИНИТЕЛНАТА ТРЪБА

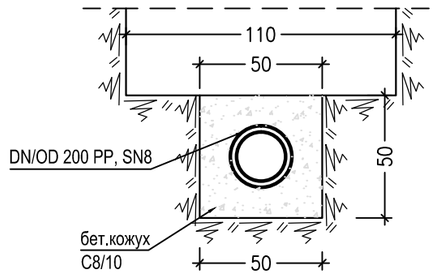

ПЛАН

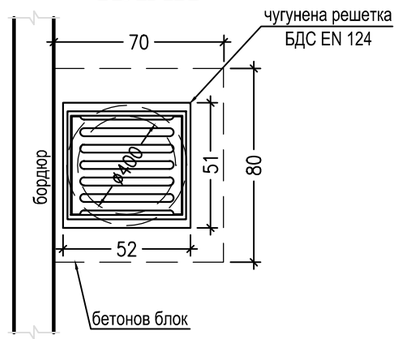

УЛИЧНИ ОТТОЦИ - ПОДРОБНИ ПАРАМЕТРИ

№	L	ϕ	I	Вид отток	Кота терен	Кота начало съед. тръба	Кота заустване съед. тръба	Заустване
-	м	мм	м/м'	-	м	м	м	-
УО 1	4,20	ϕ200	0,0395	единичен	549,85	548,65	548,48	Кл.1, РШ 1
УО 2	4,20	ϕ200	0,0395	единичен	549,60	548,40	548,23	Кл.1, РШ 2

Софийска вода
част от VEOLIA
София 1766
ж.к. Младост 4
Бизнес Парк София
сграда 2А
тел: (+359 2) 812 24 53
факс: (+359 2) 812 24 52
www.sofiyskavoda.bg

ВЪЗЛОЖИТЕЛ	Столична община чрез концесионер "Софийска вода" АД		
ОБЕКТ	Подмяна на канала по ул. "Клокотница" отводняващ бл.43 и подмяна на СКО от вх.В на бл.42А, ж.к."Банишора" СО; р-н "Сердика"	част:	КАНАЛИЗАЦИЯ
		фаза :	РП
		дата	01.2017г.
		М	1:25
ЧЕРТЕЖ	Детайл на единичен уличен отток	лист	17 / 20
ПРОЕКТАНТИ			
Р-Л ОТДЕЛ	инж. А. ГАРАГУШКОВА		
В-Щ.ПРОЕКТАНТ	инж. И. ВАНКОВ		
ПРОЕКТАНТ	инж. Г. МИРОСЛАВОВА		
ВЪЗЛОЖИТЕЛ	инж. И. ЯНКОВА		