ПРИНЦИПНА СХЕМА НА БЛОК ЗА УПРАВЛЕНИЕ (БУ)

ЗА ВСЕКИ ВЕНТИЛАТОР

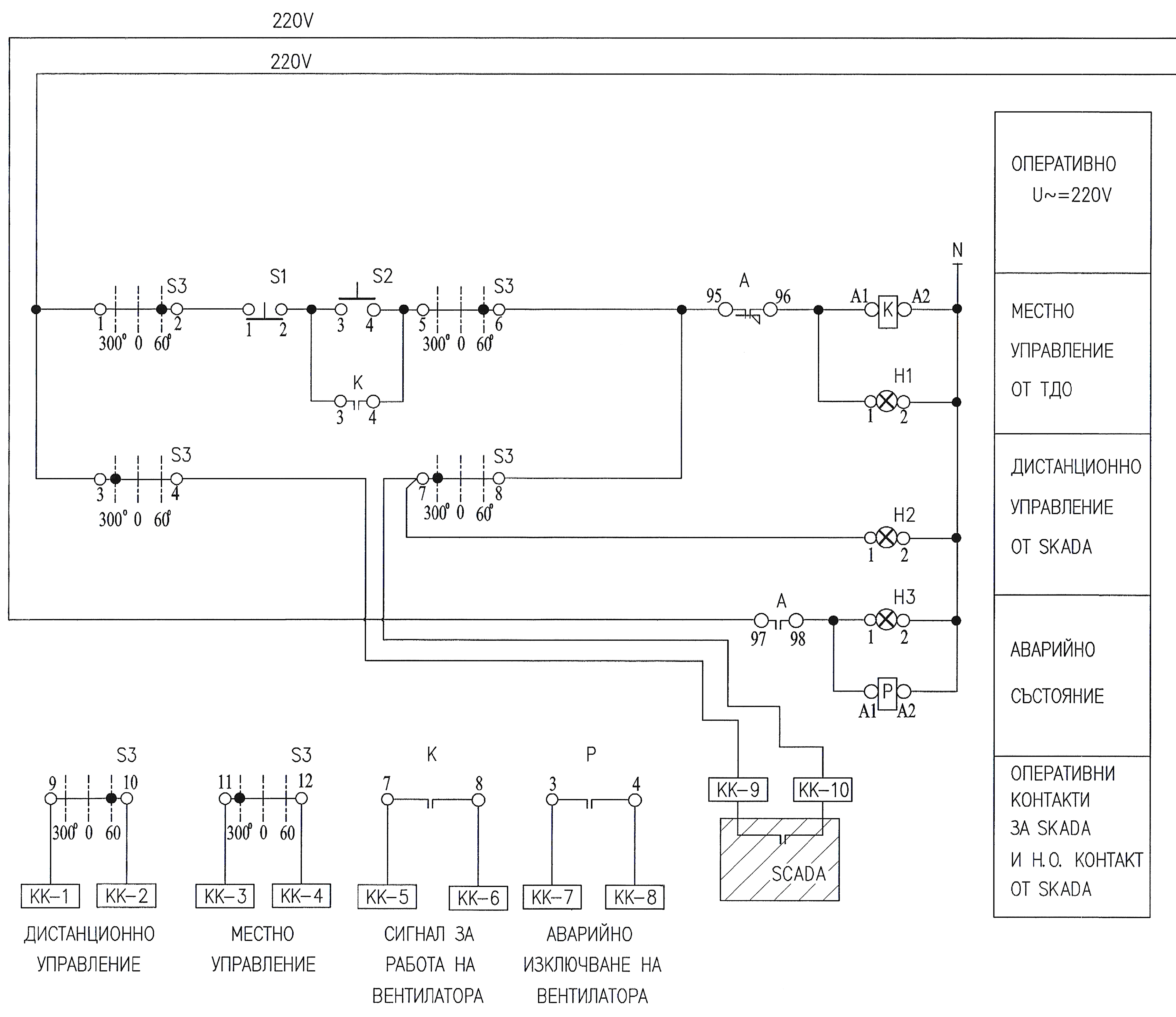

МОНТАЖНА СХЕМА НА БЛОК ЗА УПРАВЛЕНИЕ (БУ)
ЗА ВСЕКИ ВЕНТИЛАТОР

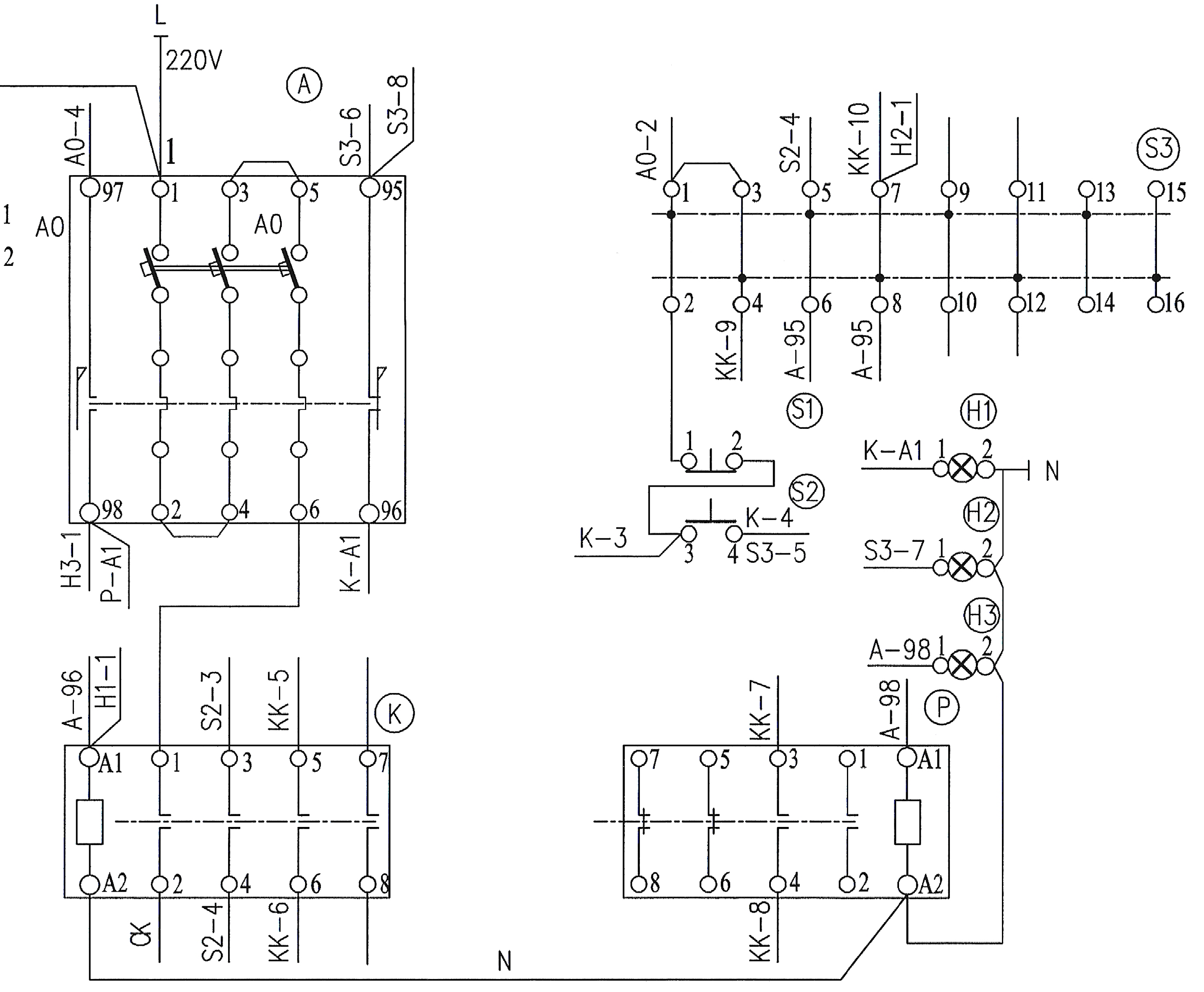

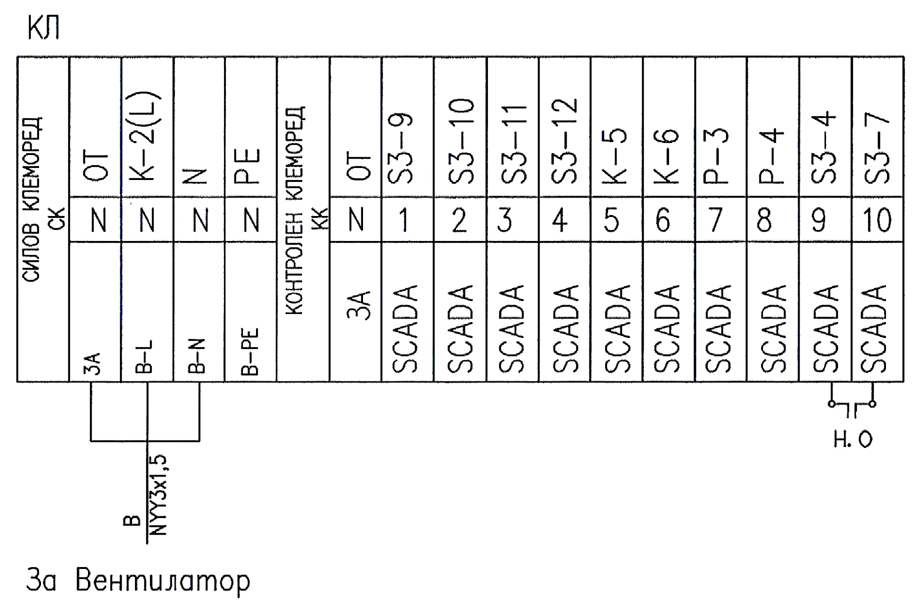

B	A	A0	S1	S2	S3	K	P	H1	H2	H3	KK	CK
B14	14A	14A0	14S1	14S2	14S3	14K	14P	14H1	14H2	14H3	14KK	CK
B13	13A	13A0	13S1	13S2	13S3	13K	13P	13H1	13H2	13H3	13KK	CK
B12	12A	12A0	12S1	12S2	12S3	12K	12P	12H1	12H2	12H3	12KK	CK
B11	11A	11A0	11S1	11S2	11S3	11K	11P	11H1	11H2	11H3	11KK	CK
B10	10A	10A0	10S1	10S2	10S3	10K	10P	10H1	10H2	10H3	10KK	CK
B9	9A	9A0	9S1	9S2	9S3	9K	9P	9H1	9H2	9H3	9KK	CK
B8	8A	8A0	8S1	8S2	8S3	8K	8P	8H1	8H2	8H3	8KK	CK
B7	7A	7A0	7S1	7S2	7S3	7K	7P	7H1	7H2	7H3	7KK	CK
B6	6A	6A0	6S1	6S2	6S3	6K	6P	6H1	6H2	6H3	6KK	CK
B5	5A	5A0	5S1	5S2	5S3	5K	5P	5H1	5H2	5H3	5KK	CK
B4	4A	4A0	4S1	4S2	4S3	4K	4P	4H1	4H2	4H3	4KK	CK
B3	3A	3A0	3S1	3S2	3S3	3K	3P	3H1	3H2	3H3	3KK	CK
B2	2A	2A0	2S1	2S2	2S3	2K	2P	2H1	2H2	2H3	2KK	CK
B1	1A	1A0	1S1	1S2	1S3	1K	1P	1H1	1H2	1H3	1KK	CK

ТАБЛИЦА ЗА СЪОТВЕТСТВИЕТО ЗА АПАРАТУРАТА ЗА ВЕНТИЛАТОРИ B1–B14

N по ред	Означение	НАИМЕНОВАНИЕ	Тип, техн. данни	К-во брой	Забележка
12	CK	Силов клеморед–сечение на клемите по чертеж6	380/220V	1	в ТДО за 1БУ–14БУ
11	KK	Контролен клеморед от 10 бр. клеми 1,5mm²	220V	14	в ТДО за 1БУ–14БУ
10	H3	Сигнална лампа – жълта	220V	14	на фасадата на ТДО за 1БУ–14БУ
9	H2	Сигнална лампа – червена	220V	14	на фасадата на ТДО за 1БУ–14БУ
8	H1	Сигнална лампа – зелена	220V	14	на фасадата на ТДО за 1БУ–14БУ
7	P	Междинно реле 2НО+2НЗ	220V,6A	14	в ТДО за 1БУ–14БУ
6	K	Контактор – 4НО	iCT–16 220V,16A	14	в ТДО за 1БУ–14БУ
5	S3	Трипозиционен превключвател 8 полюса, по схема	220V,6A	14	на фасадата на ТДО за 1БУ–14БУ
4	S2	бутон – стоп 1НО	220V,6A	14	на фасадата на ТДО за 1БУ–14БУ
3	S1	бутон – стоп 1НЗ	220V,6A	14	на фасадата на ТДО за 1БУ–14БУ
2	A0	Автомат iC60 два полюса	220V,10A	14	в ТДО за 1БУ–14БУ
1	A	Термомагнитни моторни прекъсвачи	GV2–ME03 0,25–0,4A,380V	14	в ТДО за 1БУ–14БУ

СПЕЦИФИКАЦИЯ НА ОБОРУДВАНЕТО ЗА БЛОКОВЕ ЗА УПРАВЛЕНИЕ 1БУ–14БУ

ЗАБЕЛЕЖКИ:

1. Чертежът да се разглежда съвместно с чертеж N6/12 и N8/12.
2. Преди поръчка за изработване на табло ТДО е необходимо доставчика на 14–те броя вентилатори да потвърди номиналните им токове.

N – Номер на клема

ТИА ИНЖЕНЕРИНГ - ООД
гр.София 1505, ул.Драговица №8
tia_eng@abv.bg
(+359) 02/489 12 26

ОБЕКТ: Възстановяване носимоспособността и устойчивостта на конструкцията, ремонт покрив и антисеизмично осигуряване на филтърен корпус втори етап на Пречиствателна станция за питейна вода "Панчарево" - град София

ВЪЗЛОЖИТЕЛ: „СТОЛИЧНА ОБЩИНА“ ЧРЕЗ КОНЦЕСИОНЕР „СОФИЙСКА ВОДА“ АД

ЧЕРТЕЖ: ПРИНЦИПНА И МОНТАЖНА СХЕМА ЗА ВСЕКИ ЕДИН ОТ БЛОКОВЕ 1БУ-14БУ

ПРОЕКТАНТИ:
Електроинсталации — инж. Радмила Кременска

СЪГЛАСУВАЛИ:
Архитектура — арх. Мария Цекова
Конструкция — Водещ проектант — инж. Ангел Ямболиев
Отопление и вентилация — инж. Нели Димитрова
Противопожарна безопасност — инж. Ангел Ямболиев
План за безопасност и здраве — инж. Аделина Младенова
План за управление на строителните отпадъци — инж. Андрей Андреев

част: ЕЛ
мащаб: -
фаза: РП
дата: 11.2015г.
лист: 7/12

КАМАРА НА ИНЖЕНЕРИТЕ В ИНВЕСТИЦИОННОТО ПРОЕКТИРАНЕ
Регистрационен № 01555
инж. РАДМИЛА ИВАНОВА КРЕМЕНСКА
КИИП
ЕАСТ
Подпис:
ПЪЛНА ПРОЕКТАНТСКА ПРАВОСПОСОБНОСТ